SOUCHIER
DÉSENFUMAGE ARCHITECTURAL

SCREENPASS
ECRAN DE CANTONNEMENT MOBILE

Electrique sécurité positive

Parc SEGRO – ZAC de Lamirault – 42 rue de Lamirault – CS20762 – 77090 COLLEGIEN - Tél. : 01 60 37 79 50 – Fax. : 01 60 37 79 89

LES ECRANS SCREENPASS SONT DES ECRANS DE CANTONNEMENT MOBILES DONT LES FONCTIONS SONT DE :

- CREER UN RESERVOIR DE FUMEES EN MAITRISANT ET LIMITANT L'AVANCE DES FUMEES
- CANALISER LA FUMEE DANS UNE DIRECTION PREDETERMINEE
- PREVENIR OU RETARDER LA PENETRATION DE LA FUMEE DANS UNE AUTRE ZONE
- PERMETTRE LE PASSAGE DES PERSONNES

CE
0336

Cette marque certifie :
La conformité à la norme NF EN 12101-1

Organisme certificateur CE :
TÜV Rheinland Nederland B.V.
P.O. Box 2220, 6802 CE ARNHEM - Westervoortsedijk 73
6827 AV ARNHEM – Pays-Bas
Téléphone : +31 (0)88 888 7 888 – Télécopie : +31 (0)88 888 7 879
Sites Internet : http://www.tuv.com
Email : info@nl.tuv.com

NOTICE TECHNIQUE :

DESCRIPTIF

Gamme d'écrans de cantonnement mobiles à énergie électrique.

Système d'ouverture – fermeture :

L'écran SCREENPASS est un écran de cantonnement mobile des fumées composé de deux cylindres en acier, de diamètre 89 mm, sur lesquels sont fixés en quinconce des panneaux de tissu en fibre de verre enduits de polyuréthane. Chaque cylindre est équipé d'un moteur électrique permettant la remontée et le maintien de l'écran en position d'attente grâce à la présence d'un frein électromagnétique. Cet ensemble est installé dans un coffre en acier d'épaisseur 10/10ème avec une bavette basse d'épaisseur min 125/100ème. En partie basse du tissu un ourlet accueille un lest qui permet à l'écran de se dérouler sous l'action de la gravité lorsque le frein n'est plus alimenté. Le moteur est uniquement utilisé pour la remontée de l'écran.

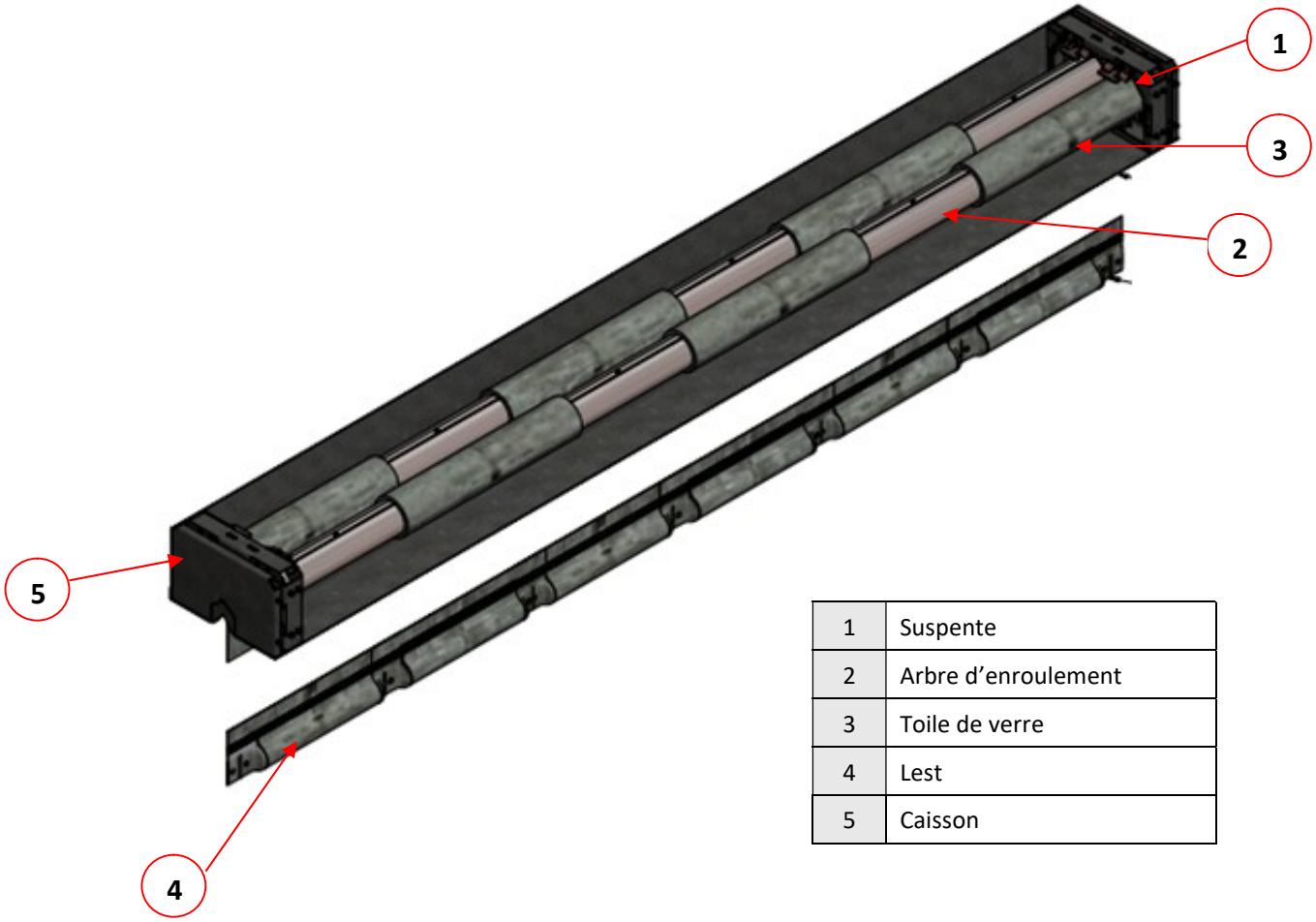

1	Suspente
2	Arbre d'enroulement
3	Toile de verre
4	Lest
5	Caisson

LIMITES DIMENSIONNELLES

Un seul de type de coffre est disponible pour toute la gamme dimensionnelle.

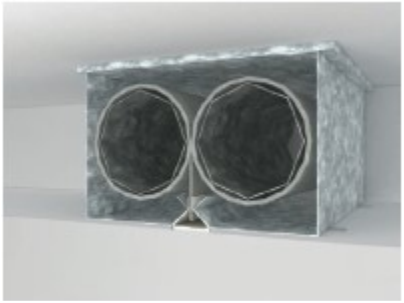

L x H (mm) = 350 x 221

Dimensions hors tout (en mm)						Classemenr de résistance au feu
Largeur			Hauteur			DH 30
Min	Max		Max	Max		
1,077	8	9	2	8	4,62	

Un recouvrement de 100 mm entre chaque panneau de tissu est réalisé afin de garantir l'étanchéité.

CARACTERISTIQUES DE RESISTANCE AU FEU

Nature de la paroi support :

- Construction support rigide à forte densité d'épaisseur minimale 150mm et de masse volumique minimale 2200 kg/m^3
- Construction support rigide à faible densité d'épaisseur minimale 150mm et de masse volumique minimale 650 kg/m^3
- Dans une cloison en plaques de plâtre
- Dans une structure métallique

CARACTERISTIQUES D'ENTREE DE TELECOMMANDE

Tension:	Uc : 24 Vcc ou 48 Vcc / Emission ou Rupture
Puissance absorbée en régime établi :	Pc ≤ 3,5 W
Coffret de commande	230 V CA

OPTIONS DE SECURITE

- Sans

ACCESSOIRES

MOTORISATION	BECKER Réf.: XL30/14G FKB 12A (24V) I = 6,3 A
FREIN	Electromagnétique intégré au moteur (24V)
ARMOIRE DAS AES	QARMOIRE24V/B dimensions 500 x 500 x 210 mm (H x L x P) – autonomie 48h Carte AESI 24V 3A 75W et QARMOIRE24V/C (sans AES) dimensions 380 x 300 x 180 mm (H x L x P) – autonomie 2h
CONTACTS DE POSITION	Avec

MARQUAGE D'IDENTIFICATION

L'étiquette de marquage se trouve sur la face avant de la porte du coffret de commande

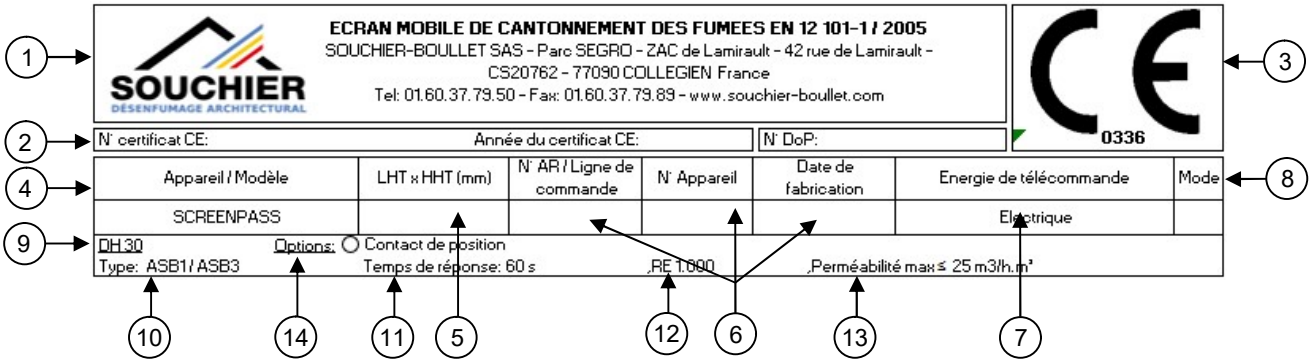

Explication du code de marquage CE du produit

1. Titulaire
2. N° de certificat CE – Année de délivrance – Déclaration de performance
3. N° d'identification de l'organisme de certification
4. Référence commerciale (Gamme – Modèle)
5. Dimensions de l'écran (largeur hors tout x hauteur de passage libre) en mm
6. N° lot et année de fabrication
7. Caractéristiques d'entrée de télécommande
8. Mode de fonctionnement (E = Emission ou R = Rupture)
9. Résistance au feu
10. Type : **ASB1 / ASB3**
11. Temps de réponse
12. Fiabilité de fonctionnement : **Re 1000**
13. Perméabilité maximale de l'écran : **≤ 25m³/h.m²**
14. Options

CARACTERISTIQUES CERTIFIEES

a) Caractéristiques générales des DAS. (conformément au § 4 de la norme NF S 61-937-1 et au § 8 de la norme NF S 61-937-12) :

- Les DAS. ne délivrent pas d'ordre.
- Dispositifs permettant le contrôle des positions de sécurité et/ou d'attente du DAS : Option contacts de position d'attente ou de sécurité.
- Energie de réarmement extérieure au DAS
- Réarmable à distance
- Commande manuelle de déclenchement de niveau d'accès 0 en fermeture

b) Caractéristiques générales des constituants (conformément au § 5 de la norme NF S 61-937-1 et au § 9 de la norme NF S 61-937-12) :

- Si option contacts de position d'attente et de sécurité : contacts secs indépendants du circuit d'alimentation.
- Classe III pour les matériels électriques fonctionnant sous très basse tension de sécurité (TBTS).
- Isolement des circuits électriques en TBTS et des circuits électriques des autres équipements.
- Indice de protection minimum IP 42.
- Présence du dispositif de connexion principal.
- Dispositif de connexion TBTS spécifique séparé et repéré.
- Dispositif d'arrêt de traction prévu à proximité de chaque dispositif de connexion d'entrée ou de sortie du DAS
- Caractéristiques électriques minimales des contacts de position.
- Indépendance des circuits électriques de contrôle avec d'autres circuits.
- Caractéristiques de fonctionnement de déclencheur électromagnétique

CONSEILS

Pour que ce produit vous donne entière satisfaction, SOUCHIER-BOULLET vous conseillent de respecter les consignes d'installation, les consignes d'utilisation, et les consignes de maintenance.

CONSIGNES D'INSTALLATION

Se reporter au fascicule « NOTICE DE MONTAGE » : NM SCREENPASS

CONSIGNES D'UTILISATION

- Ne pas laver à grande eau
- Ne jamais laisser d'obstacle sur la trajectoire de l'écran.

CONSIGNES DE MAINTENANCE réalisées selon la NF S 61933

Les contrôles et vérifications sont à effectuer une fois par an au minimum par un organisme agréé.

- Vérifier les câblages et les connexions.
- Simuler une détection incendie par l'intermédiaire du C.M.S.I. ou du S.D.A.D. et vérifier :
  - Le bon fonctionnement de chaque accessoire.
  - La vitesse de fermeture (voir le §5.4 de la NF EN 12101-1, selon la configuration de l'écran)
  - L'efficacité du système anti-réarmement.
  - Le fonctionnement des commandes montée / descente sur l'armoire de gestion